ANGELO PO - BRASIERA GAS RIBALTAMENTO AUTOMATICO 85 L.
191BR2GA - 19-03-2007 » 02-03-2015

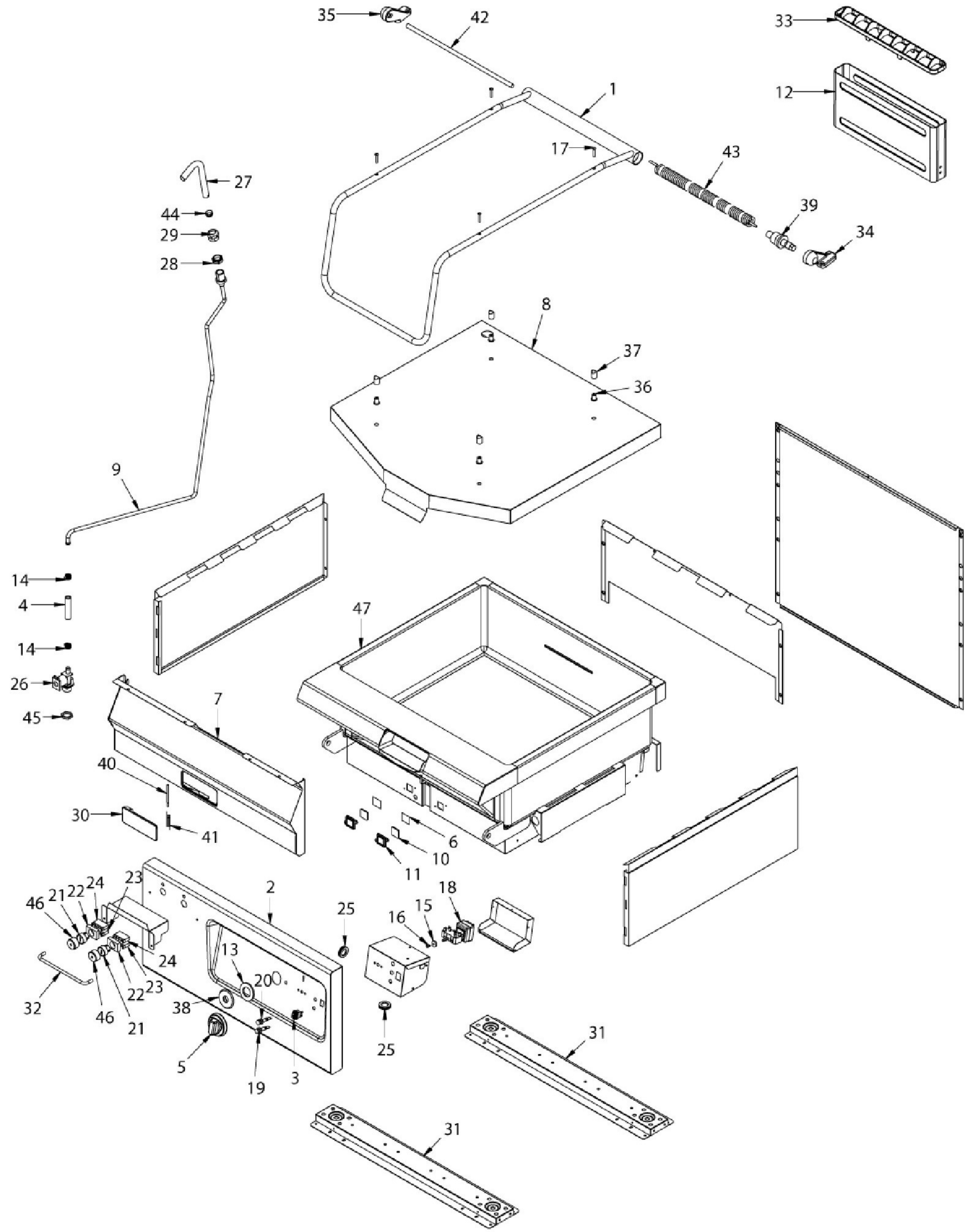

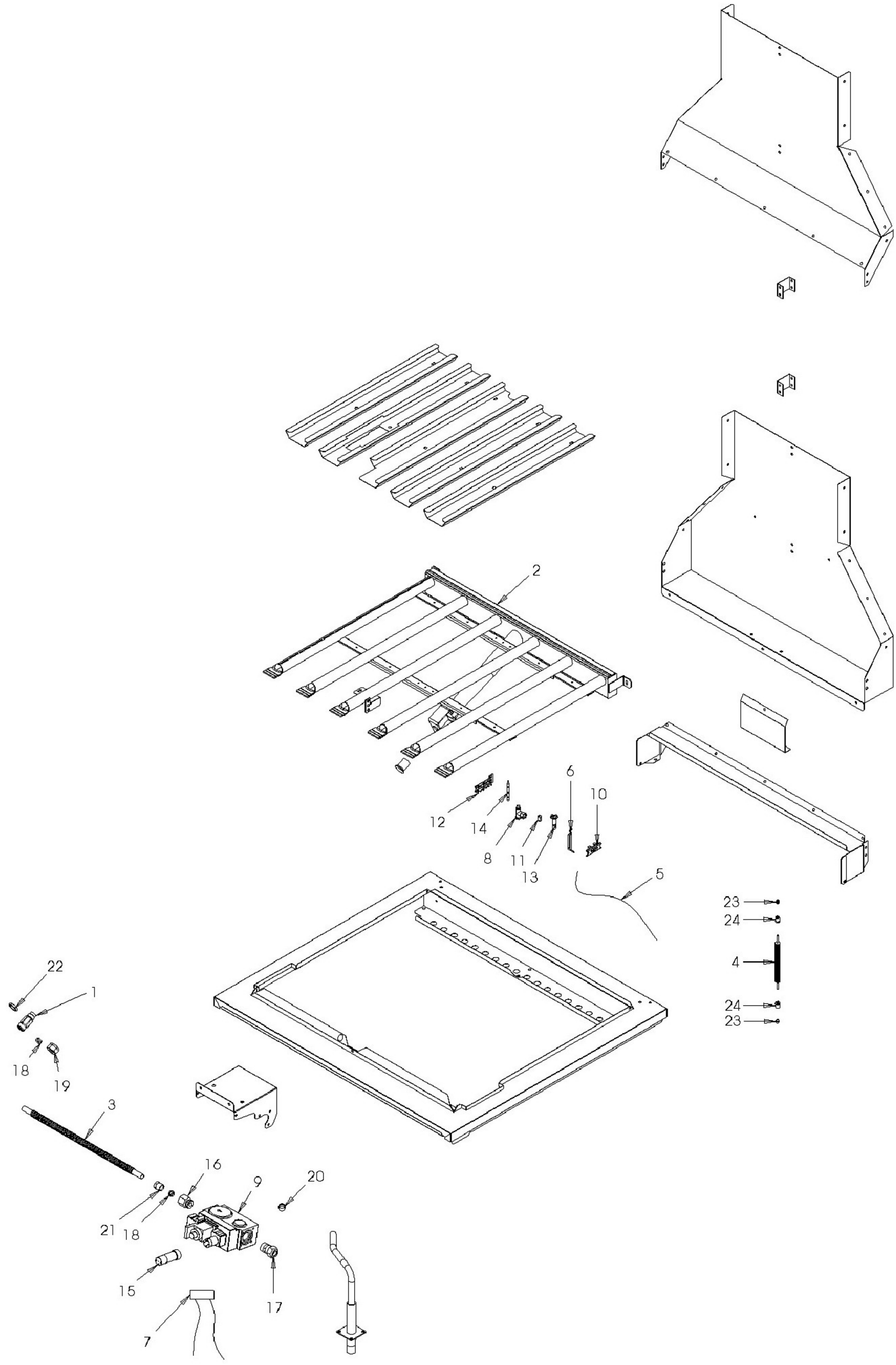
2
6
10
12
14
8
11
13
5
23
24
4
24
23
22
1
18
19
3
16
9
20
21
18
15
17
7

ANGELO PO - BRASIERA GAS RIBALTAMENTO AUTOMATICO 85 L.
191BR2GA - M029070 - M.STRUTTURA BRASIERA - 19-03-2007 » 02-03-2015

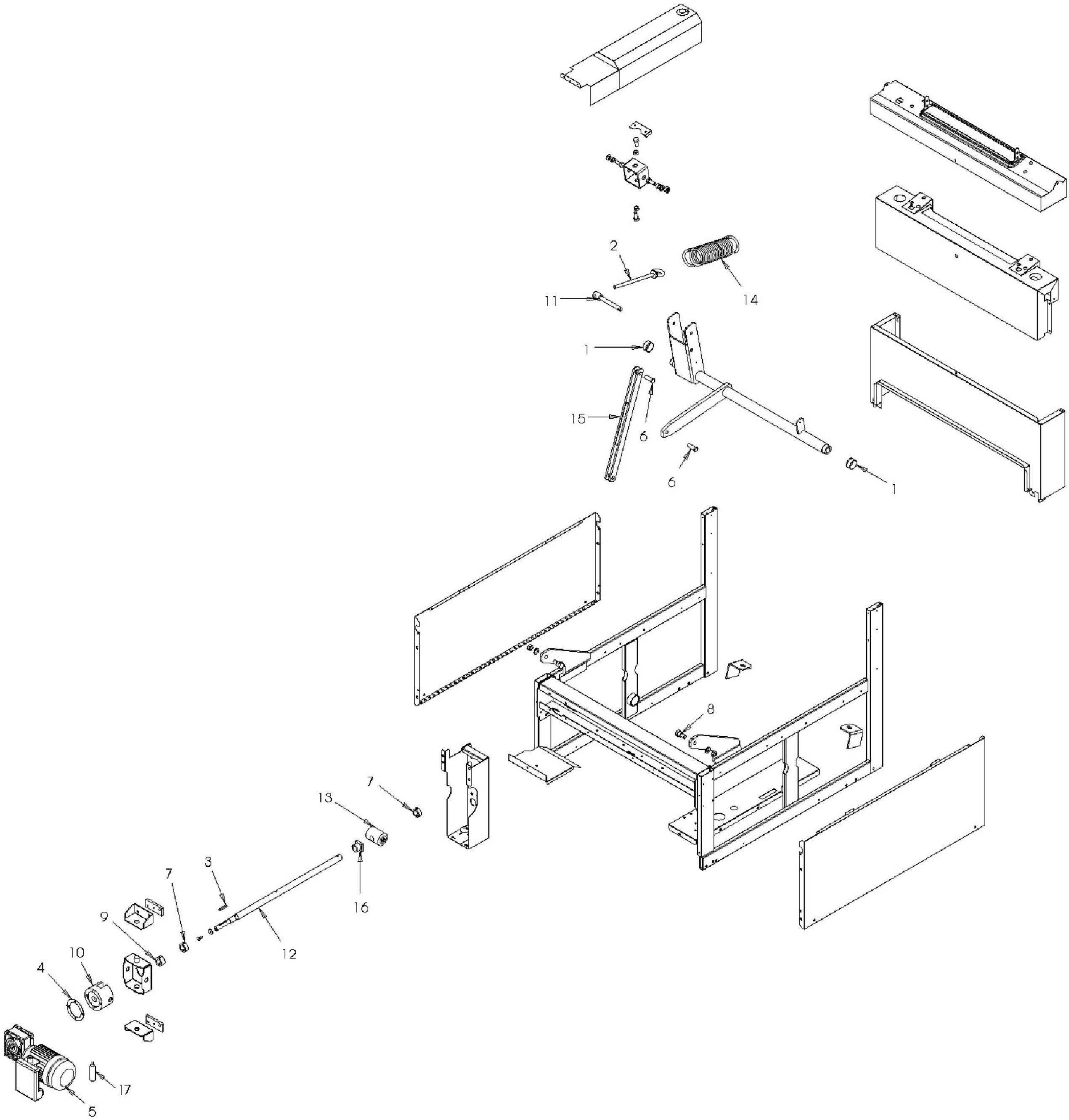

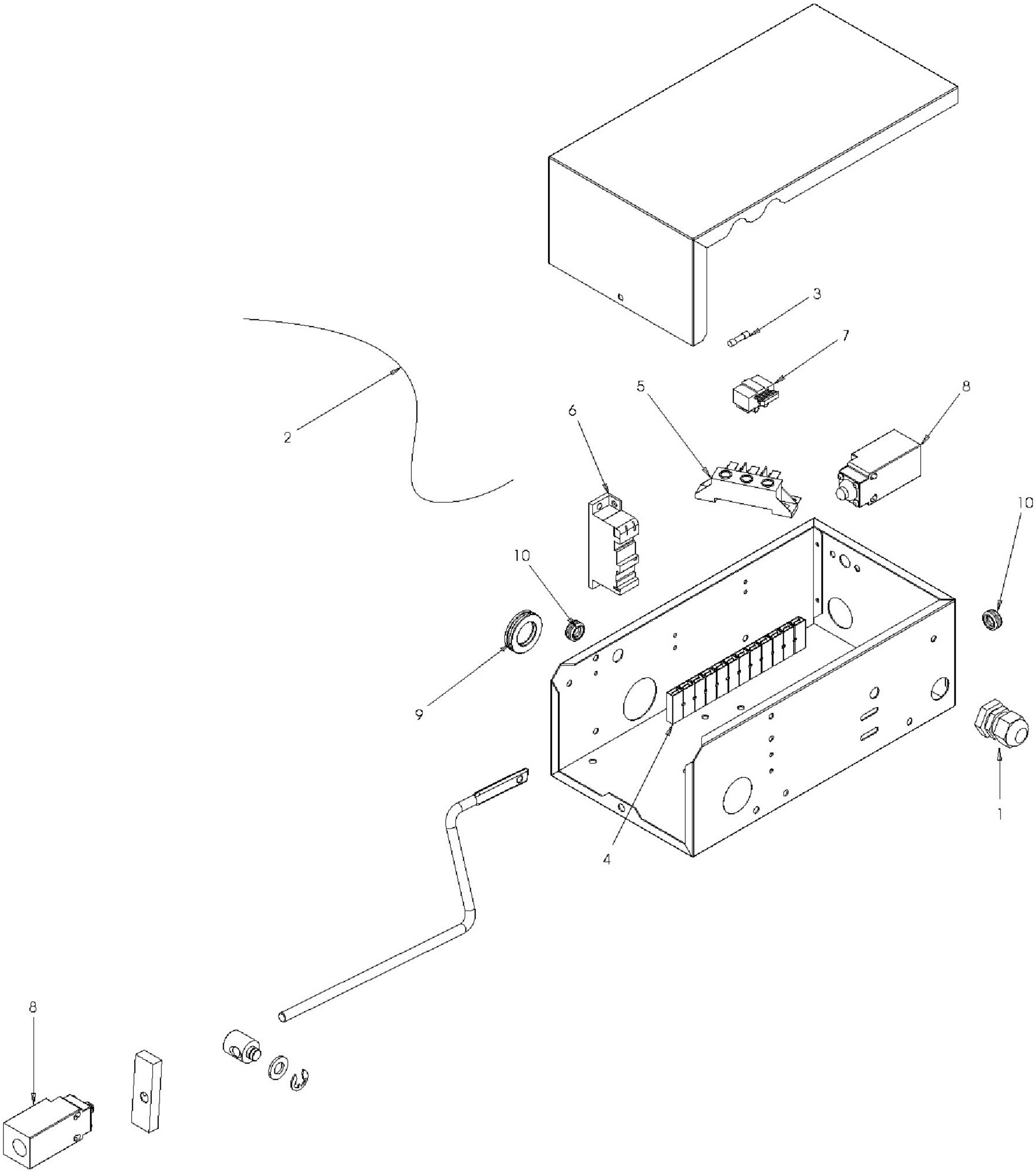
3
7
2
5
8
6
10
10
9
1
4
8